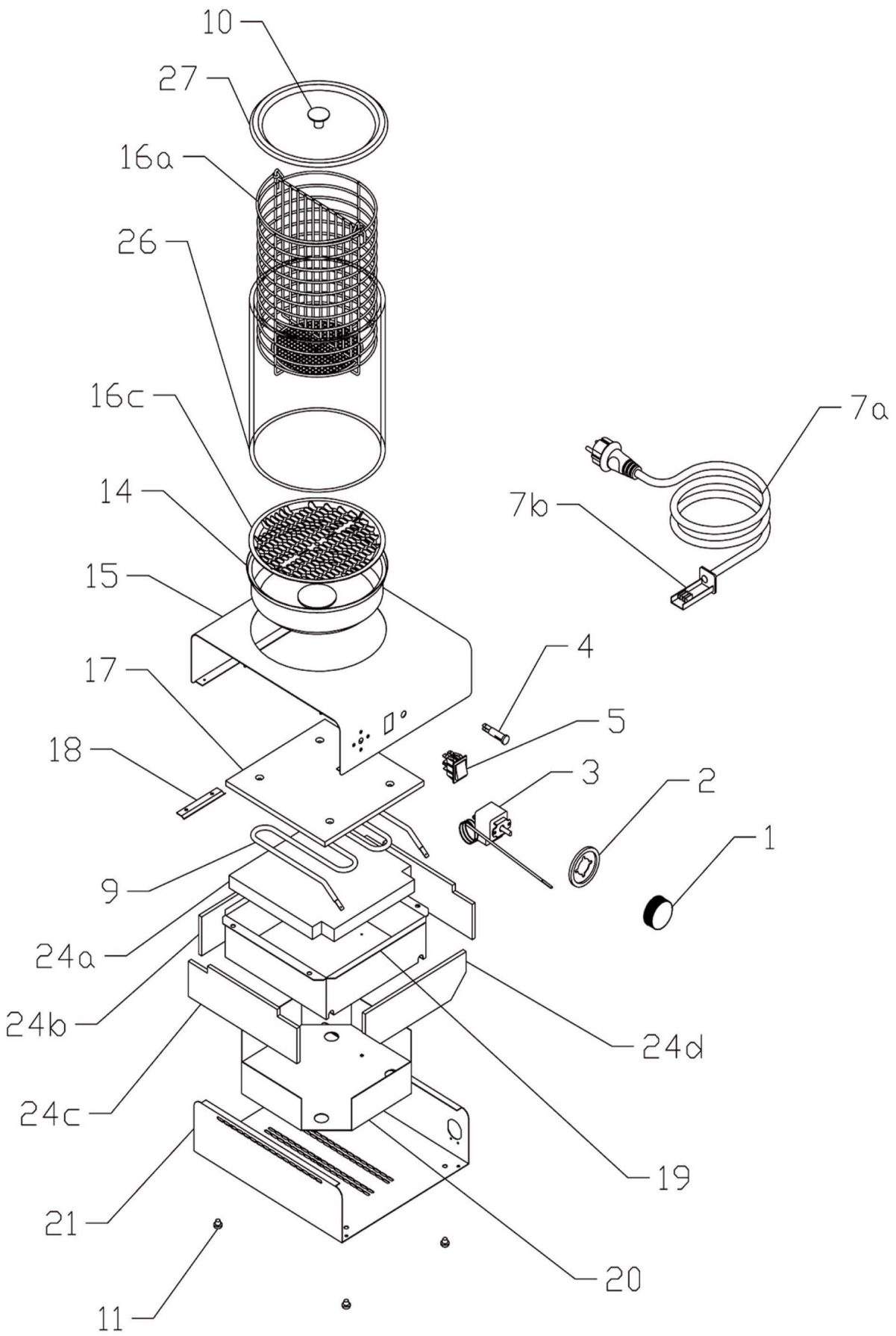


| | | | |
|---|---|---|---|
| Bartscher | Hot-Dog-Gerät<br>Artikel-Nr.: A120401 | Explosionszeichnung<br>12.06.2017 | Seite 1/2 |

| Pos. | Artikelbeschreibung | Description of item | Artikel Nr./Item No. |
|---|---|---|---|
| 1 | Knebel | Knob | 0402591000 |
| 2 | Blendring, Kunststoff | Blind ring, plastic | A0402595000 |
| 3 | Thermostat 50 - 190° C | Thermostat 50 - 190° C | A0402502000 |
| 4 | Kontrolllampe grün | Green indicator light | E0401515150 |
| 5 | Hauptschalter | Main switch | 0401500500 |
| 7a | Anschlusskabel m. Stecker | Power cord w. plug | A039896 |
| 7b | Anschlussklemme<br>m. Zugentlastung | Terminal clamp<br>w. strain relief | 0402085500 |
| 9 | Heizkörper, 1000 W | Heating element, 1000 W | A0401022500 |
| 10 | Knebel z. Deckel | Knob f. lid | A0407802001 |
| 11 | Fuß 12 x 4,5 | Base 12 x 4,5 | 0407810100 |
| 14 | Wasserbehälter | Water container | E0408735101 |
| 15 | Gehäuse oben | Upper housing | 0452005100 |
| 16 | Korb m. Trenngitter | Basket w. separating grid | A0408009000 |
| 16c | Boden f. Glaszylinder | Bottom f. glass cylinder | A0452005300 |
| 17 | Abdeckung | Cover | A0502000500 |
| 18 | Halterung z. Fühler | Sensor support | 0452005600 |
| 19 | Wanne f. Heizkörper | Basin f. heating element | 0452010300 |
| 20 | Abdeckung | Cover | 0452005200 |
| 21 | Bodenplatte | Bottom plate | 0452005201 |
| 24a | Isolierung | Insulation | 0407502103 |
| 24b | Abdeckung hinten | Back cover | A0407502106 |
| 24c | Isolierung | Insulation | A0407502104 |
| 24d | Abdeckplatte vorne | Front cover plate | 0407502105 |
| 26 | Glaszylinder | Glass cylinder | A0407860000 |
| 27 | Deckel m. Griff u. Schraube | Lid w. handle a. screw | A0452005500 |