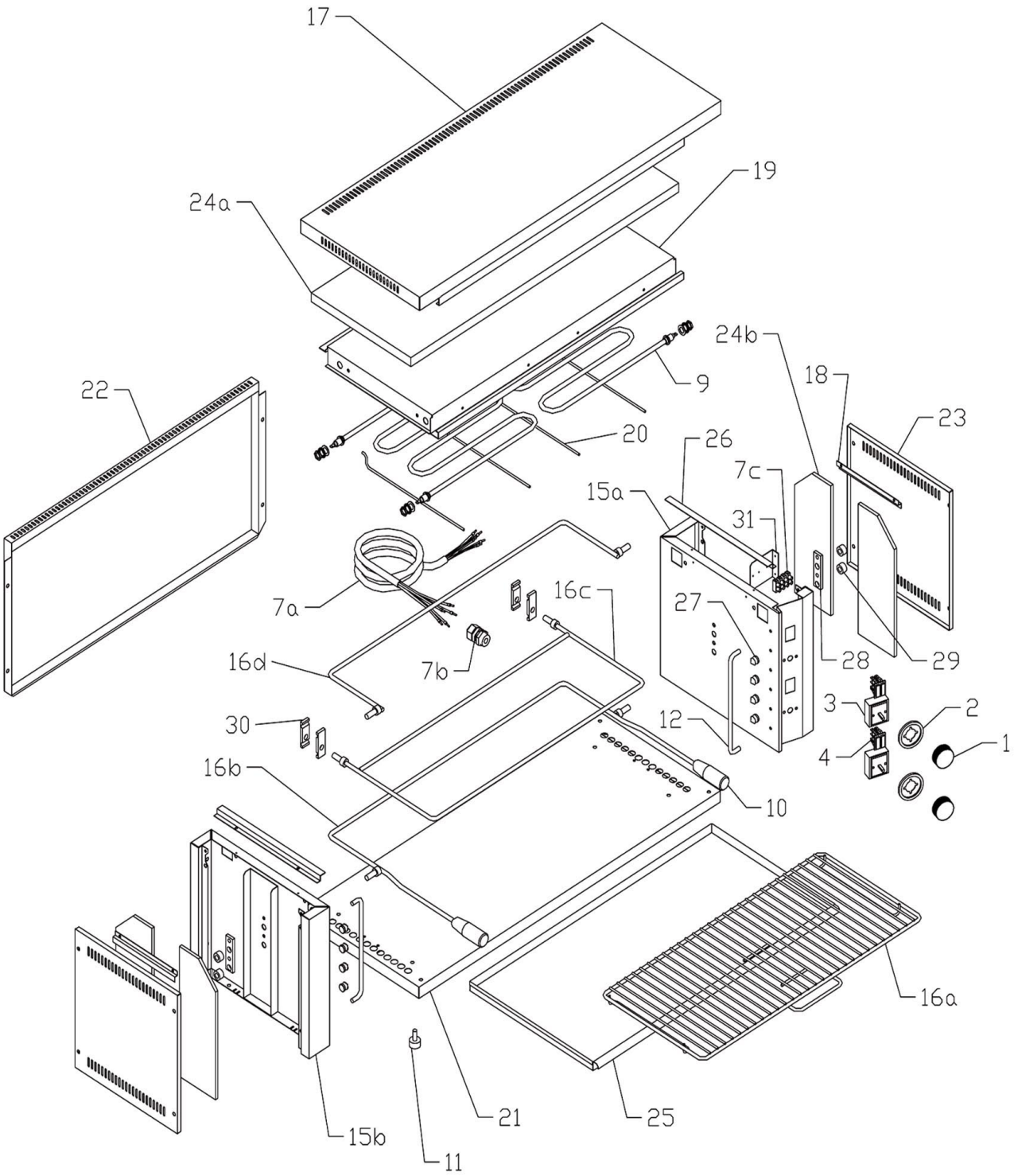

Bartscher	Salamander S70 Artikel-Nr.: 100528	Explosionszeichnung 17.06.2014	Seite 1/2

Pos.	Artikelbeschreibung	Description of item	Artikel Nr./Item No.
1	Knebel	Knob	0402590500
2	Blendring, Kunststoff	Blind ring, plastic	A0402595000
3	Energieregler 13A, 230V	Energy regulator 13A, 230V	05057021010
4	Kontrolllampe	Indicator light	0401510001
7a	Anschlusskabel 400V	Power cord 400V	0402010700
7b	Zugentlastung	Strain relief	0402086016
7c	Anschlussklemme, braun	Terminal clamp, brown	0402080100
9	Heizkörper	Heating element	0401024000
10	Griff z. Rost	Handle f. grid	0407803000
11	Fuß	Base	021909
12	Bügel	Clamp	Auf Anfr./On req.
15a	Abdeckung, innen-rechts	Cover, inside-right	Auf Anfr./On req.
15b	Abdeckung, innen-links	Cover, inside-left	Auf Anfr./On req.
16a	Rost	Grid	0408011500
16b	Bügel	Clamp	Auf Anfr./On req.
16c	Rostaufnahme	Grid rail	E0408011504
16d	Haltebügel	Holding bracket	Auf Anfr./On req.
17	Abdeckblech, oben	Top cover plate	0451510100
18	Halterung	Holder	Auf Anfr./On req.
19	Abdeckung, innen-oben	Cover, inside-top	Auf Anfr./On req.
20	Halterung z. Heizkörper	Bracket f. heating element	0451506500
21	Bodenplatte	Bottom plate	Auf Anfr./On req.
22	Abdeckblech, hinten	Back cover plate	0451512500
23	Abdeckung, seitlich	Side cover	0451505500
24a	Isolationsplatte, oben	Upper insulating plate	0501501400
24b	Isolationsplatte, seitlich	Side insulating plate	E0407502200
25	Auffangbehälter	Down slideway board	0501502500
26	Halterung	Holder	Auf Anfr./On req.
27	Zapfen	Pin	Auf Anfr./On req.
28	Halteplatte	Holding plate	Auf Anfr./On req.
29	Buchse	Socket	Auf Anfr./On req.
30	Befestigung z. Scharnier	Fixing f. hinge	Auf Anfr./On req.
31	Schutzblech	Protection plate	Auf Anfr./On req.