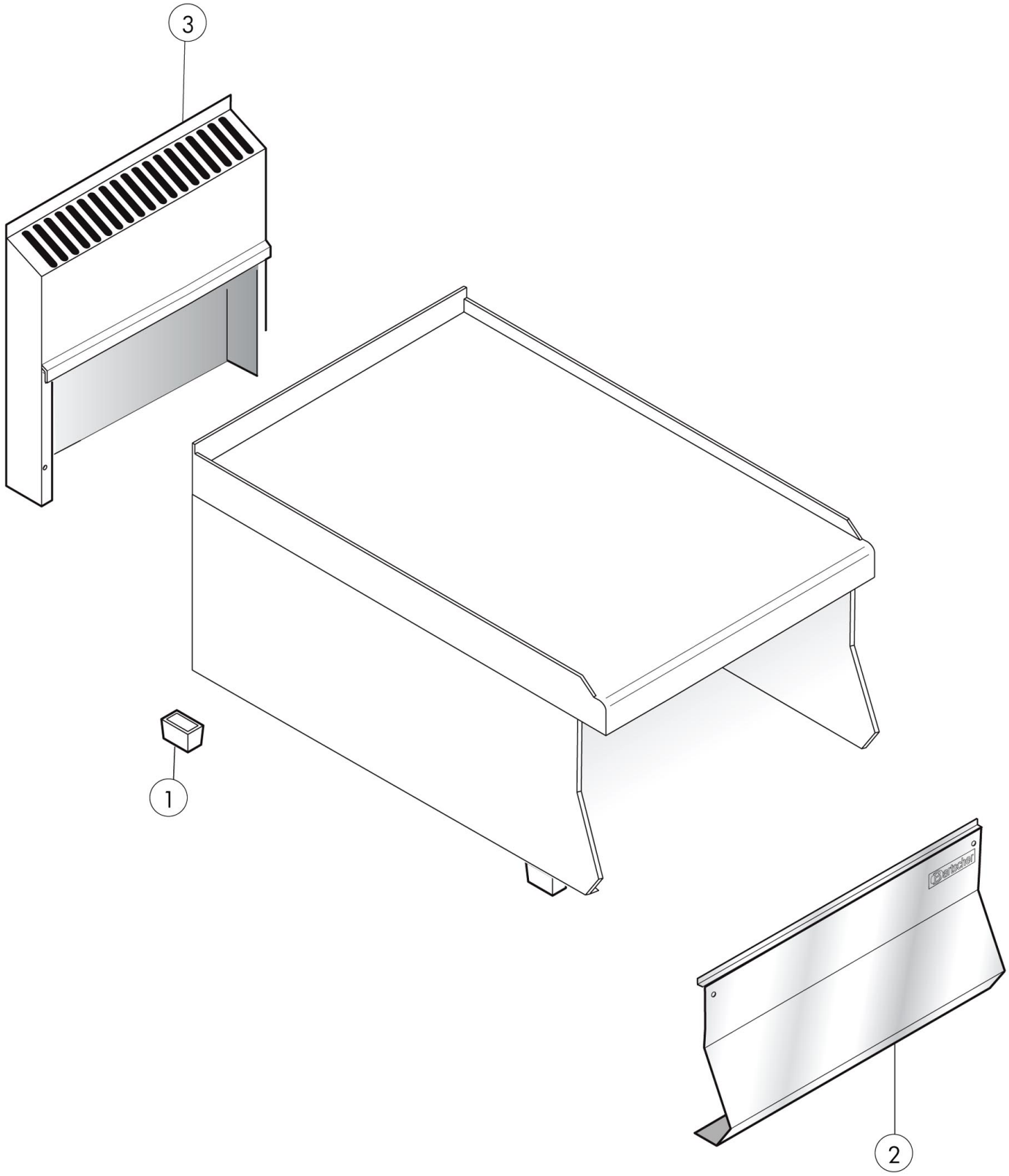

Bartscher	Arbeitsplatte Artikel-Nr.: 115.116	Explosionszeichnung 09.07.2012	Seite 1/2

Pos.	Artikelbeschreibung	Description of item	Artikel Nr./Item No.
1	Fuß	foot	01036021613
2	Frontblende	front panel	0846220
3	Rückwand mit Kamin 400 mm	back panel with chimney 400 mm	01041115100