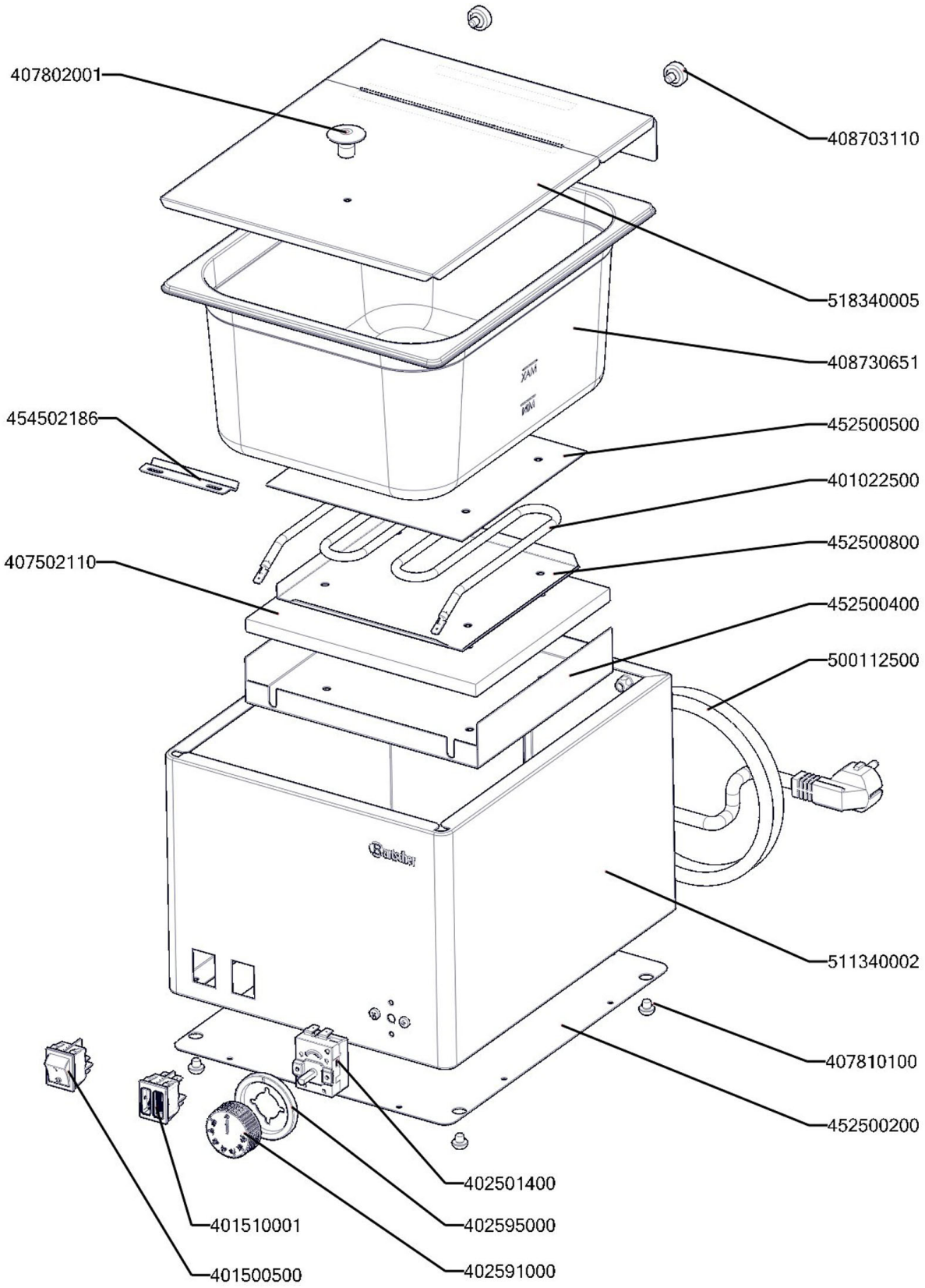

Bartscher	Würstchenwärmer 1KA10-FM Artikel-Nr.: A120467	Explosionszeichnung 09.01.2019	Seite 1/2

Pos.	Artikelbeschreibung	Description of item	Artikel Nr./Item No.
407802001	Knebel z. Deckel	Knob f. lid	A0407802001
408703110	Schraube z. Deckel	Screw f. lid	E0408703110
518340005	Deckel	Lid	E0518340005
408730651	Becken	Basin	E0408730651
452500500	Abdeckung, oben	Top cover	A0452500500
401022500	Heizkörper, 1000 W	Heating element, 1000 W	A0401022500
452500800	Abdeckung z. Heizkörper	Cover f. heating element	A0452500800
452500400	Abdeckung z. Isolierung	Insulation cover	A0452500400
500112500	Anschlusskabel	Power cord	E0500112500
511340002	Gehäuse	Housing	E0511340002
407810100	Fuß 12 x 4,5	Base 12 x 4,5	0407810100
452500200	Abdeckung z. Boden	Cover f. base	A0452500200
402501400	Thermostat 30 - 90°C	Thermostat 30 - 90°C	E0402501400
402595000	Blendring, Kunststoff	Blind ring, plastic	A0402595000
402591000	Knebel	Knob	0402591000
401510001	Kontrolllampe	Indicator light	0401510001
401500500	Hauptschalter	Main switch	0401500500
407502110	Isolierung	Insulation	E0407502110
454502186	Halterung	Holder	E0454502186