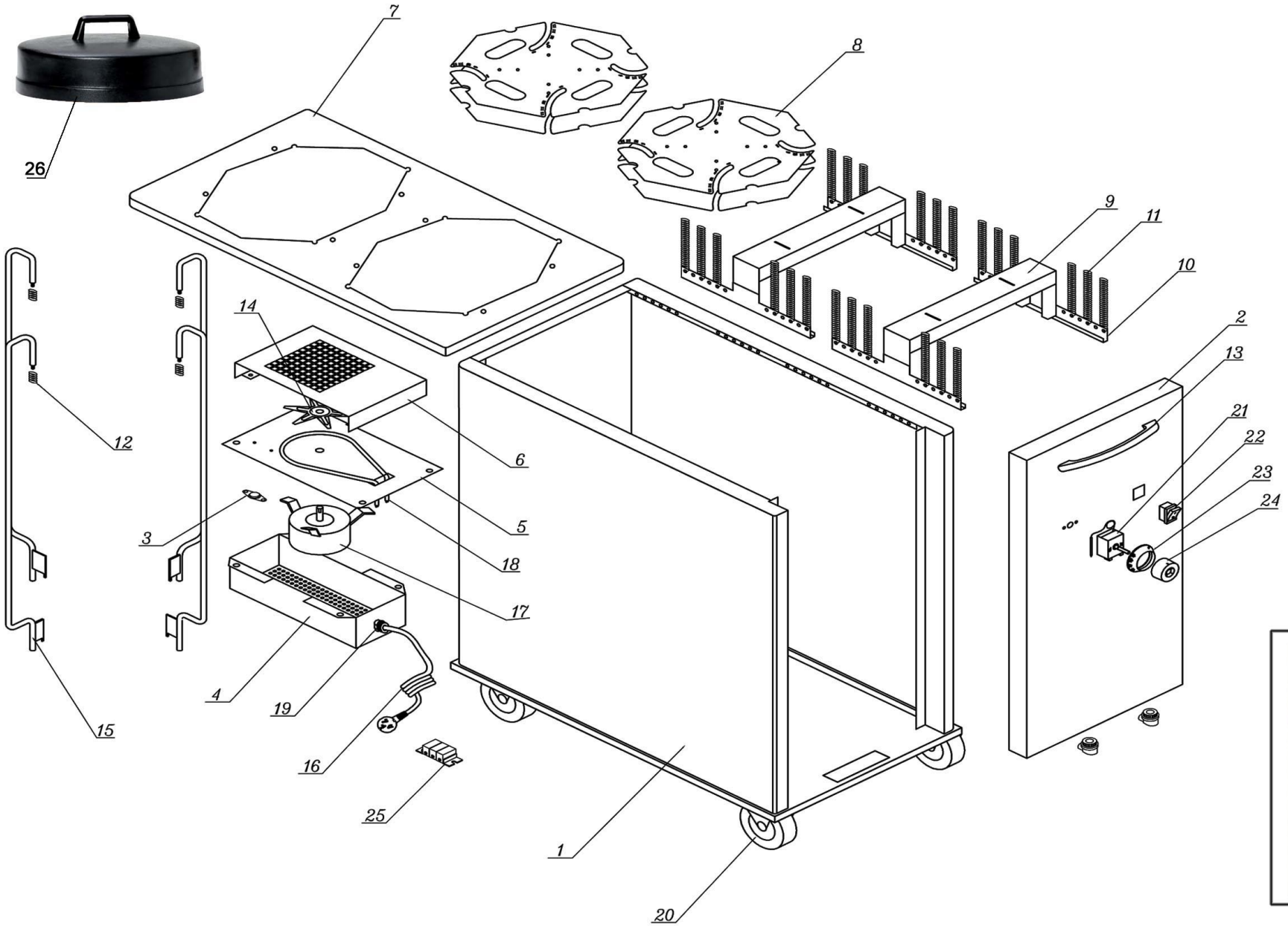

Bartscher	Tellerspender, 2x50, 2,0kW Artikel-Nr.: 103065	Explosionszeichnung 05.06.2015	Seite 1/2

Pos.	Artikelbeschreibung	Description of item	Artikel Nr./Item No.
1	Gehäuse	Housing	010306512
2	Abdeckung vorne	Front cover	010306513
3	Sicherheitsthermostat	Safety thermostat	01030651
4	Abdeckung z. Motor	Cover f. motor	010306514
5	Befestigung	Fixing	010306515
6	Abdeckung, innen z. Lüfter	Inner cover f. fan	010306516
7	Abdeckung, oben	Top cover	010306517
8	Tellerhalter	Plate holder	010306518
9	Lift, Tellerlift	Lift, plate lift	010306519
10	Befestigungsleiste	Bracket rail	010306520
11	Hochstellfeder	Pop-up spring	01030652
12	Feder	Spring	01030653
13	Griff 240 x 60	Handle 240 x 60	A039859
14	Motor m. Flügel 50W, 230V, 50Hz	Motor w. blade 50W, 230V, 50Hz	E0301010131
15	Halterung f. Rückstellfeder	Bracket f. back-moving spring	010306521
16	Anschlusskabel m. Stecker	Power cord w. plug	E0301050006
17	Motor m. Flügel 50W, 230V, 50Hz	Motor w. blade 50W, 230V, 50Hz	=> Pos. 14
18	Heizkörper	Heating element	01030656
19	Zugentlastung	Strain relief	016240434
20	Rad, nicht verstellbar	Wheel, not adjustable	01030658
	Rad, verstellbar	wheel, adjustable	010306527
21	Thermostat EGO bis 110 °C	Thermostat EGO up to 110°C	A02030935
22	Schalter	Switch	010306510
23	Knebel m. Fassung	Knov w. holder	030605332
24			
25	Anschlussklemme	Terminal clamp	010306523
26	Deckel	Lid	010306526
27	Halterung z. Kabel	Support f. cable	010306528