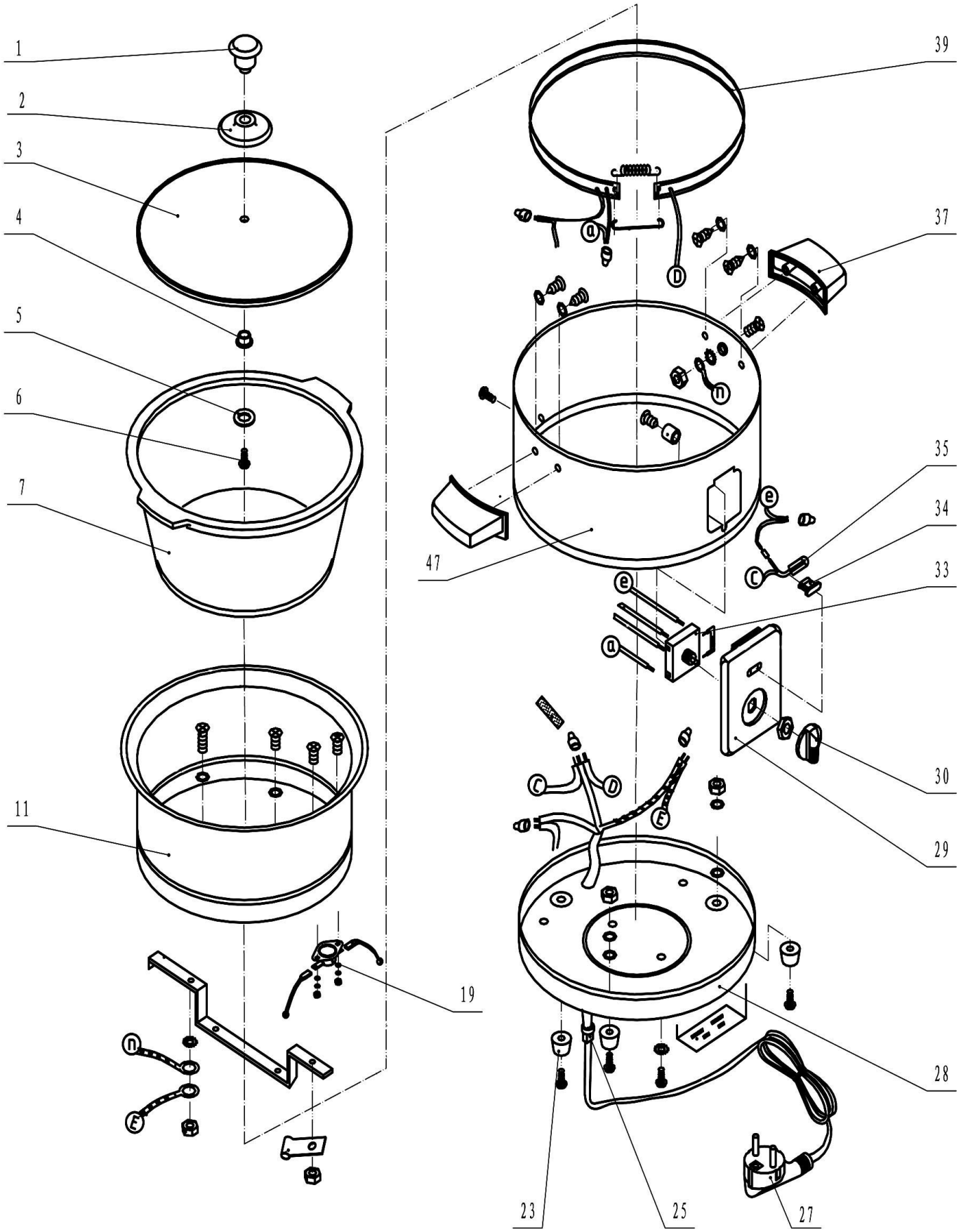

Bartscher	Speisenwärmer 5,5L Artikel-Nr.: A100155	Explosionszeichnung 22.10.2015	Seite 1/2

Pos.	Artikelbeschreibung	Description of item	Artikel Nr./Item No.
1 - 6	Deckel, rund m. Glas, Glas	Lid, round w.handle, glass	A039845
7	Einsatz, Keramik, rund	Ceramic insert pot, oval	A039844
11	Behälter, Aluminium	Container, aluminium	A039872
19	Temperaturregler	Temperature regulator	0A1001551
23	Fuß	Base	0A1001552
25	Zugentlastung	Strain relief	A039873
27	Anschlusskabel mit Stecker	Power cord with plug	010402567
28	Bodenplatte	Bottom plate	A039875
29	Bedienblende	Panel cover	01001554
30	Knebel	Knob	A039850
33	Schalter	Switch	A039876
34	Abdeckung z. Lampe	Cover f. lamp	0A1002652
35	Kontrolllampe	Indicator light	0A1001553
37	Griff	Handle	E010026636
39	Heizkörper, rund	Heating element, round	A0100155
47	Gehäuse	Housing	A039877