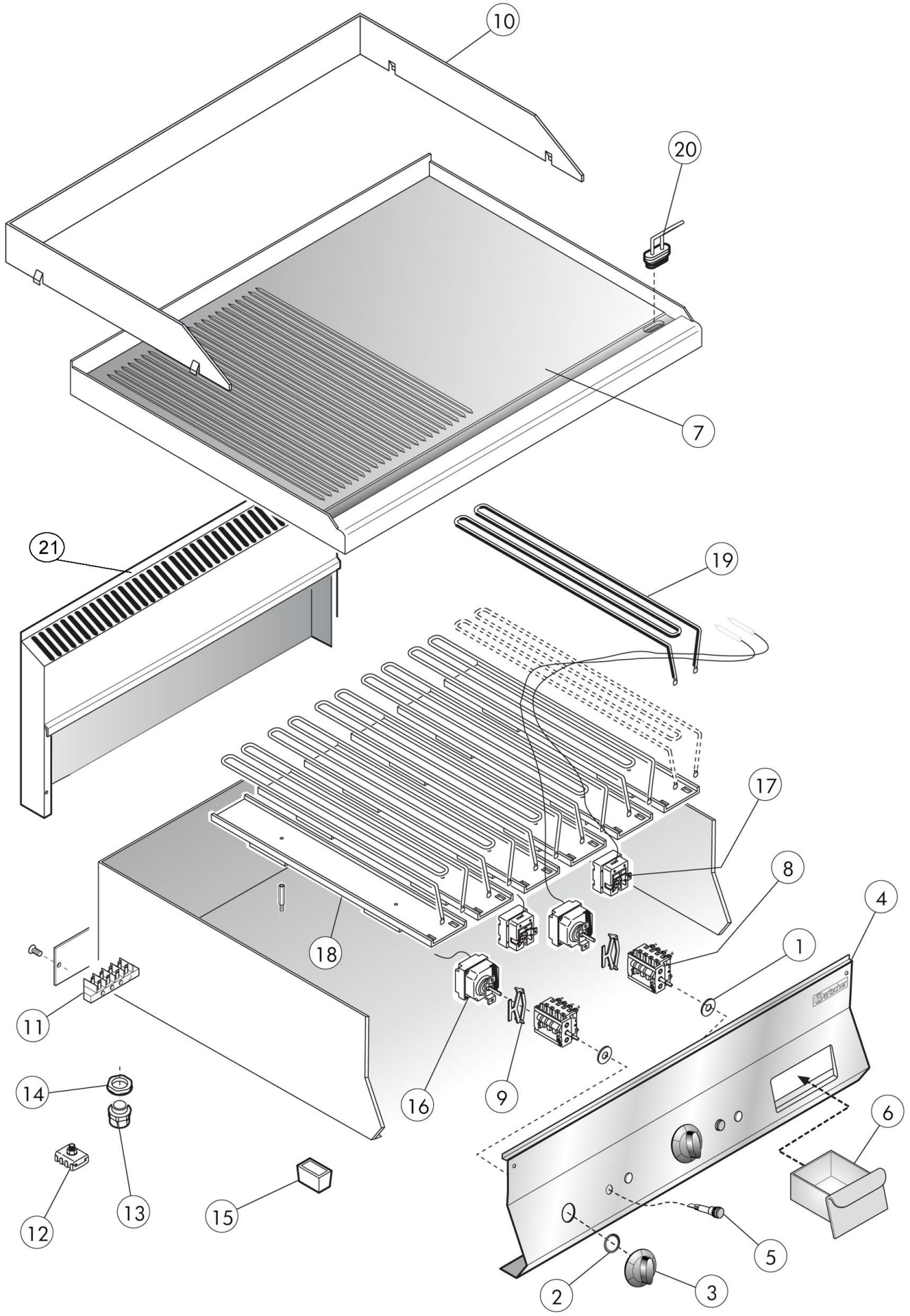

Bartscher	Griddleplatte 650, B600, 1/2-1/2 Artikel-Nr.: 115120	Explosionszeichnung 18.01.2017	Seite 1/2

Pos.	Artikelbeschreibung	Description of item	Artikel Nr./Item No.
1	Dichtung f. Schalterstift	Gasket	050460
2	Dichtung z. Knebel	Gasket f. knob	0588510
3	Knebel	Knob	0795470
4	Frontblende	Front panel	0930530
5	Kontrolllampe orange	Orange indicator light	0587500
6	Fettauffangschublade	Grease drip drawer	0930650
7	Grillplatte, 1/2 glatt, 1/2 gerillt	Grill plate, 1/2smooth, 1/2grooved	0930930
8	Hauptschalter, 4-polig	Main switch, 4-pole	016933
9	Halteklammer z. Thermostat	Holding clamp f. thermostat	018276
10	Spritzschutz	Splash guard	0MA1044315000
11	Anschlussklemme, 6-polig	Terminal clamp, 6-pole	0A036206
12	Potentialausgleichsklemme	Potential equalisation clamp	01878400
13	Zugentlastung	Strain relief	01037112400
14	Verschraubung f. Zugentlastung	Screw connection f. strain relief	01037114500
15	Fuß	Base	01036021613
16	Thermostat 50 - 300° C	Thermostat 50 - 300° C	01309115
17	Sicherheitsthermostat	Safety thermostat	01878500
18	Befestigungsplatte	Mounting plate	01943200
19	Heizkörper, 230 V, 1300 W	Heating element, 230 V, 1300 W	01037300713
20	Verschluss-Stopfen oval	Sealing plug f. fat drain oval	115107
21	Kamin	Chimney	E01041115200