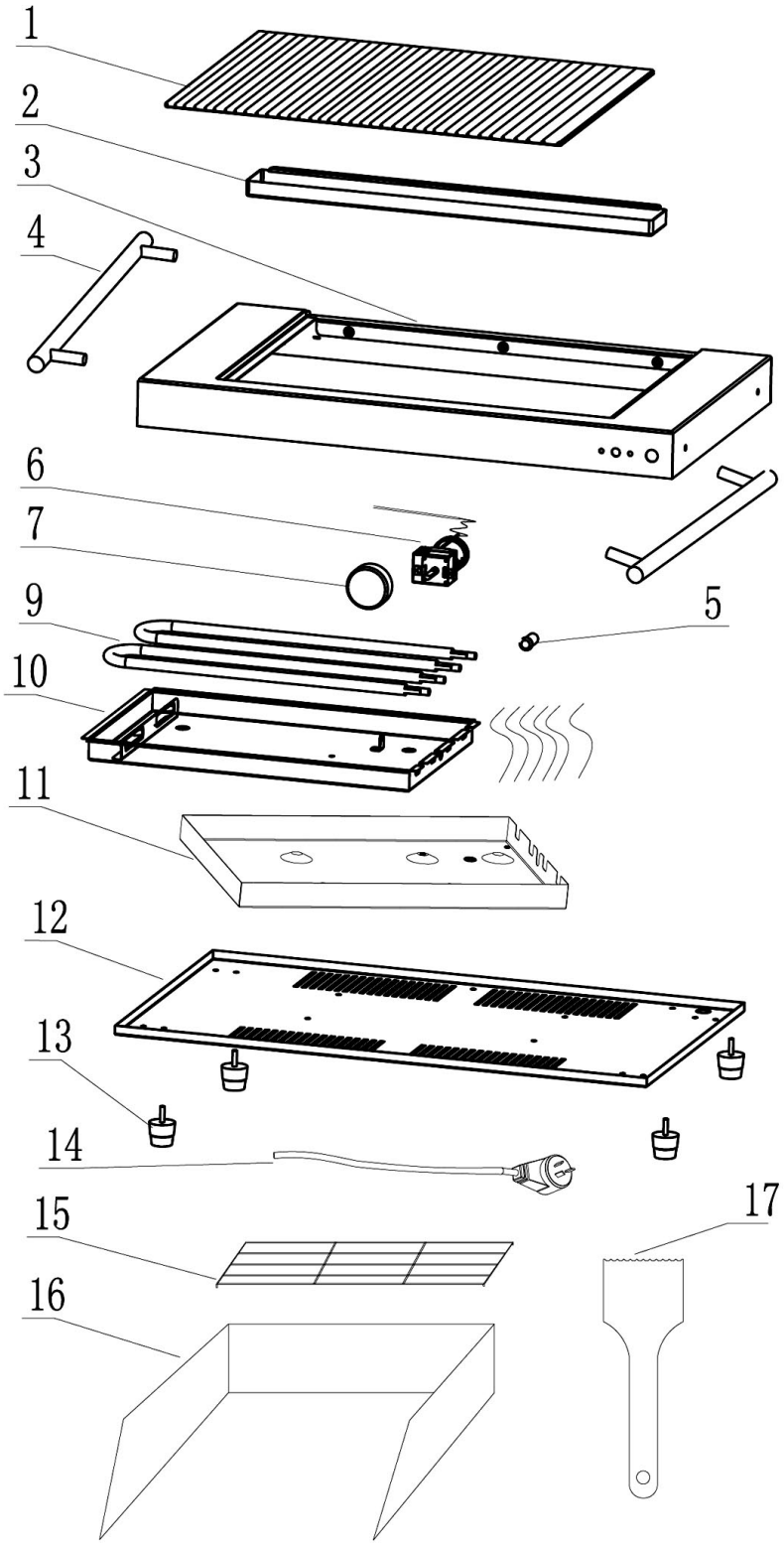

Bartscher	Ceran-Grillplatte GP1200, gerillt Artikel-Nr.: 104902	Ersatzteilliste 06.08.2015	Seite 1/2

Pos.	Artikelbeschreibung	Description of item	Artikel Nr./Item No.
1 + 3	Glasplatte m. Gehäuse	Glass plate w. housing	E01040250101
2	Fettauffangbehälter	Grease drip container	01049054
4	Griff	Handle	01049057
5	Kontrolllampe rot	Indicator light red	A012040612
6	Thermostat 50 ~ 250°C	Thermostat 50 ~ 250°C	01049056
7	Knebel	Knob	01049058
9	Heizkörper 600W, 230V	Heating element 600W, 230V	01049055
10 + 11	Abdeckung	Cover	01049059
12	Bodenplatte	Bottom plate	01049053
13	Fuß	Base	010490510
14	Anschlusskabel m. Stecker	Power cord w. plug	E01090517
15 + 16	Spritzschutz GP1200	Splash guard GP1200	104010
17	Schaber	Scraper	E06011000041