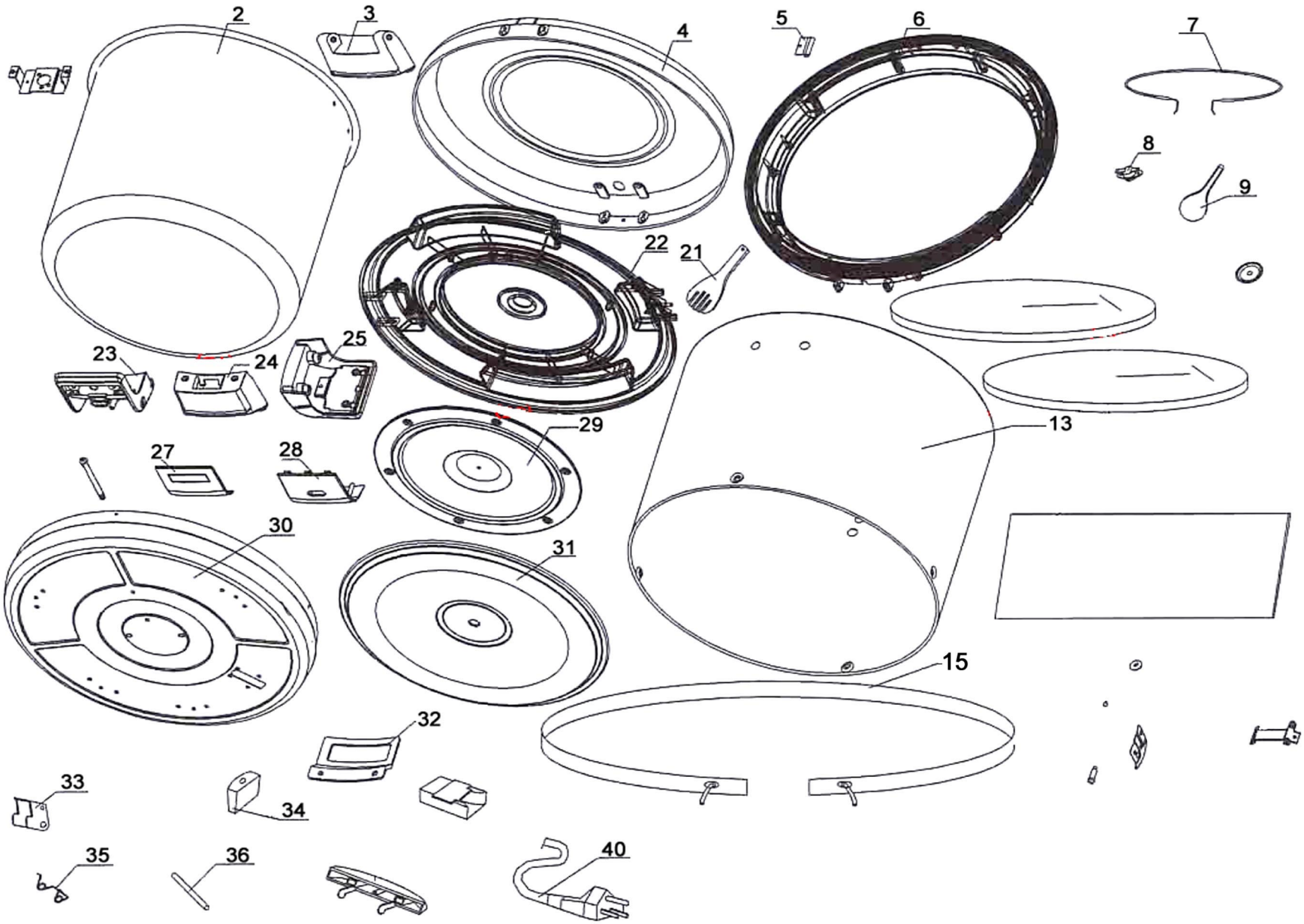

Bartscher	Reiswärmer mit Ringwärme Artikel-Nr.: A150512	Explosionszeichnung 05.09.2014	Seite 1/2

Pos.	Artikelbeschreibung	Description of item	Artikel Nr./Item No.
2	Einsatztopf	Insert pot	A01505123
3	Halterung z. Deckel	Holder f. lid	A01505129
4	Deckel, außen	Lid, outer	A015051210
5	Sicherung	Fuse	A015051211
6	Befestigungsring	Fixing ring	A015051212
7	Heizkörper am Deckel	Heating element in the lid	A01505125
8	Thermostat	Thermostat	A01505124
9	Reislöffel	Rice spoon	01505202
13	Gehäuse	Housing	A015051213
15	Heizkörper z. Warmhalten	Heating element f. keeping warm	A01505126
21	Rührgabel	Fork	A01505138
22	Deckel	Lid	A015051214
23	Abdeckung z. Scharnier	Cover f. hinge	E0A1505121
23+33+35+	Verschluss f. Deckel	Lid fastening	E0A15051233
36+37	Feder	Spring	E0A15051223
24	Aufnahme z. Deckel	Support f. lid	A015051215
25	Abdeckung z. Scharnier	Cover f. hinge	A015051216
27	Abdeckung	Cover	A01505128
28	Scharnier mit roten Lämpchen	Hinge with rot lamp	A01505121
29	Deckelabdeckung, innen	Lid cover, inner	A015051217
30	Bodenplatte	Bottom plate	A015051218
31	Innendeckel	Inner lid	A015051219
32	Scharnier innen	Internal hinge	A015051220
34	Fuß	Base	A01505127
40	Anschlusskabel	Power cord	A015051221